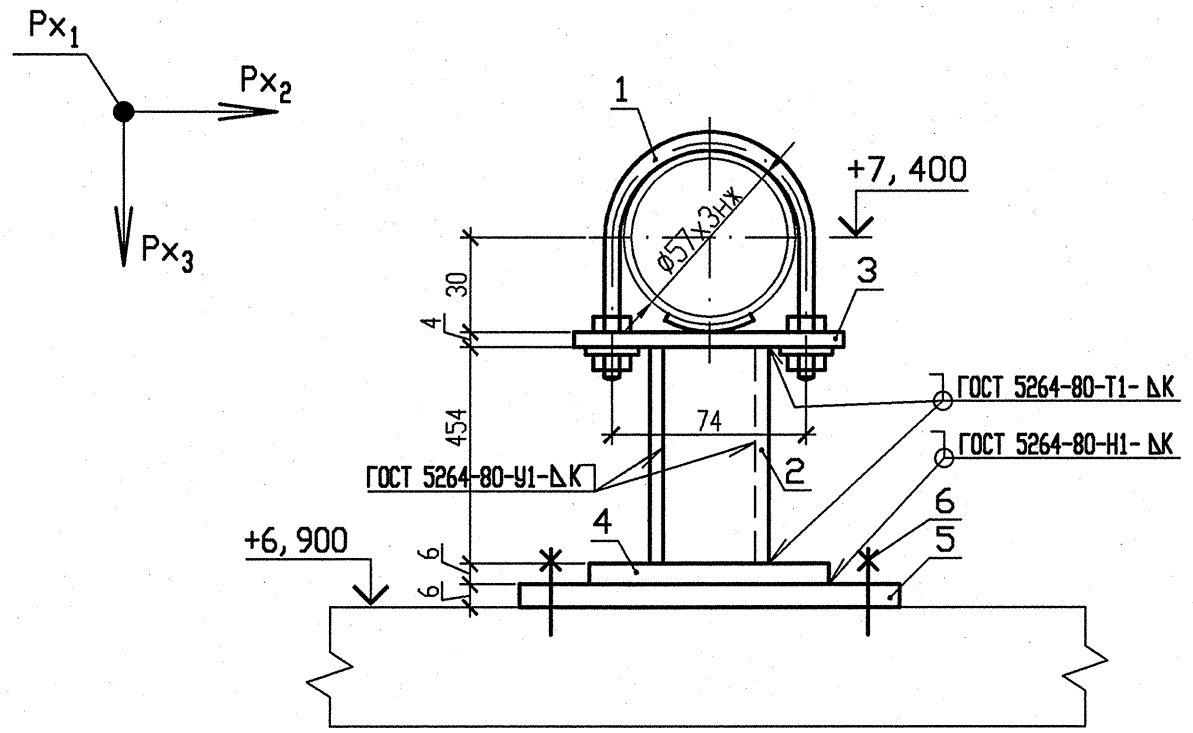

НАГРУЗКИ НА ОПОРУ			
N опоры	Усилия, кН		
	Px_1	Px_2	Px_3
86	0	-0, 19	-0, 18
209	0	-0, 13	-0, 42

1 Монтажно-сборочный чертеж R3. 00691. 1. 0. 13 л. 8.

2 Сварку производить по ГОСТ 5264-80.

3 Сварку опоры с трубопроводом производить по ОСТ 34-10-620-93.

4 Отметка трубопровода подлежит уточнению в соответствии с уклоном трубопровода.

5 Деталь позиции 2 обрезать на монтаже до размеров, указанных на чертеже, с уточнением по месту.

6 Катет шва (К) принять по наименьшей толщине свариваемых деталей.

7 Детали позиций 5, 6 выполнить в соответствии с требованиями чертежа R3. 01293. 9. 0. 21.

8 Чертеж R3. 01293. 9. 0. 21 выпущен в качестве прилагаемого документа к R3. 00695. 1. 0. 13 'Трубопроводы автоматического химического контроля'.

9 Максимальная нагрузка на опору Px_3 дана с учетом сейсмического воздействия.

10 Изготовить два комплекта.

СПЕЦИФИКАЦИЯ ДЕТАЛЕЙ

Поз.	Обозначение	Наименование	Кол.	Материал	Масса, кг ед.	Масса, кг общ.	Примечание
1	02 ОСТ 34-10-620-93	Опора 57К	1	Сборный	0, 30	0, 30	
2	ГОСТ 8509-93	Уголок 50х50х5 l=500	2	Ст3сп ГОСТ 535-2005	1, 89	3, 78	Смотри пункт 5
3	ГОСТ 19903-90	Лист Б-ПН-О-4, О 150х150	1	Ст3сп ГОСТ 16523-97	0, 71	0, 71	
4	ГОСТ 19903-90	Лист Б-ПН-О-6, О 150х150	1	Ст3сп ГОСТ 14637-89	1, 06	1, 06	
5	По чертежу R3. 01293. 9. 0. 21	ГОСТ 19903-74 Лист Б-ПН-6х300х300	1	С245 ГОСТ 27772-88	4, 24	4, 24	
6	По чертежу R3. 01293. 9. 0. 21	ГОСТ 28778-90 Болт БСР 12х110 У3	4	Сборный	0, 14	0, 56	
	ГОСТ 2246-70	Проволока		Св-04Х19Н11М3	—	—	
	ГОСТ 9467-75	Электроды		УОНИИ-13/45	—	—	
				Итого		10, 65	

АРХИВНЫЙ ЭКЗЕМПЛЯР

Изм	N уч.	Лист	N докум	Подп.	Дата
4	-	Зам.	230-13	-	-
Инженер 2 к.		Ксендзова			17.04
Пров. инж. 1к.		Послушаев			17.04
Пров. вед. инж.		Исаева			18.04
Н. контр.		Краснояров			24.04

210012. 0000029. 40003. 011
СО. 00 R3. 00691. 1. 0. 13

Ростовская АЭС Блок 3

Реакторное отделение
Негерметичная часть
Вспомогательные трубопроводы системы СВО-2

Стадия	Лист	Листов
Р	111	

Опора скользящая направляющая 86, 209

ОАО "НИАЭП" 2013

Формат А3

Инв. N подл.	Подп. и дата	Взам. инв. N
R3. 00691. 1. 0. 13	24.04.13	